FIXING GROUP

LIGO

TERRASSENVERBINDER

Die Terrassenverbinder **LIGO C**, **LIGO S** und **LIGO N** garantieren eine einfache und schnelle Montage für modifizierte, dimensionsstabile Holzarten und Compound- Terrassendielen mit seitlicher Nut.

Die Terrassendiele wird über die seitliche Nut, durch die Nutplatte, mit nur einer Verschraubung auf die Unterkonstruktion geklemmt.

Die ellipsenförmigen Fugenabstandhalter sorgen für einen gleichmäßigen Fugenabstand und können Quellvorgänge von bis zu 2 mm pro Diele kompensieren.

Die Fugenabstandhalter dienen gleichzeitig zur Schnellaufnahme der Nutplatte, die sich stufenlos und automatisch an die Dielenstärke bzw. deren Nutposition anpasst.

Bei LIGO N und LIGO S sind die Nutplatten aus Edelstahl gefertigt. Bei LIGO C sorgt eine aus Kunststoff gefertigte Nutplatte, mit einer massiv ausgeführten Schraubzone, für eine optimale Kraftübertragung in die Nutaufnahme der Dielen.

Empfohlene Unterkonstruktion:
Vorzugsweise Nadelhölzer wie z.B. Lärche, Douglasie, Thermo-Kiefer, Thermo-Fichte oder Hölzer mit ähnlicher Rohdichte. RELO N36 Unterkonstruktionsschiene aus Aluminium.

LIGO N mit UNIA1

Beschreibung	VPE	Art. Nr.
4,8 x 34 mm	**80 STK**	013905003
4,8 x 34 mm	**400 STK**	013912003
4,8 x 47 mm	**80 STK**	013905000
4,8 x 47 mm	**400 STK**	013912000

LIGO S mit UNIA1

Beschreibung	VPE	Art. Nr.
4,8 x 34 mm	**80 STK**	014005002
4,8 x 34 mm	**400 STK**	014012001
4,8 x 47 mm	**80 STK**	014005000
4,8 x 47 mm	**400 STK**	014012000

LIGO C mit UNIA1

Beschreibung	VPE	Art. Nr.
4,8 x 34 mm	**80 STK**	012905000
4,8 x 47 mm	**80 STK**	012905001

LIGO C mit UNIA4

Beschreibung	VPE	Art. Nr.
4,8 x 34 mm	**80 STK**	012905020
4,8 x 47 mm	**80 STK**	012905021

LIGO C mit Systemschraube UNIA4 Edelstahl A4 für Terrassen in Küstennähe und Poolumrandungen

EDELSTAHL Rost frei

SET-PACKUNG
In jeder VPE befinden sich die zur Montage benötigten UNIA Systemschrauben und eine Montageanleitung

BRANDING
Auf Wunsch steht Ihr LOGO auf der edlen Produktverpackung

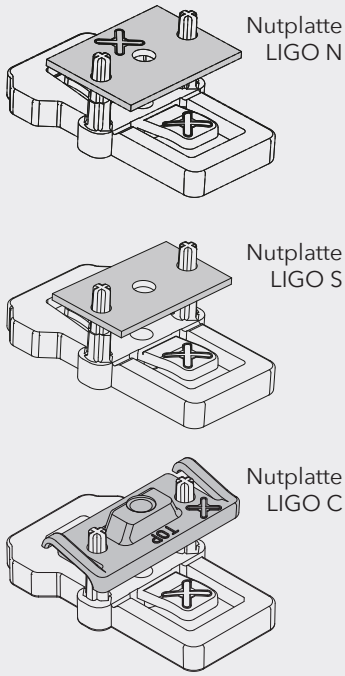

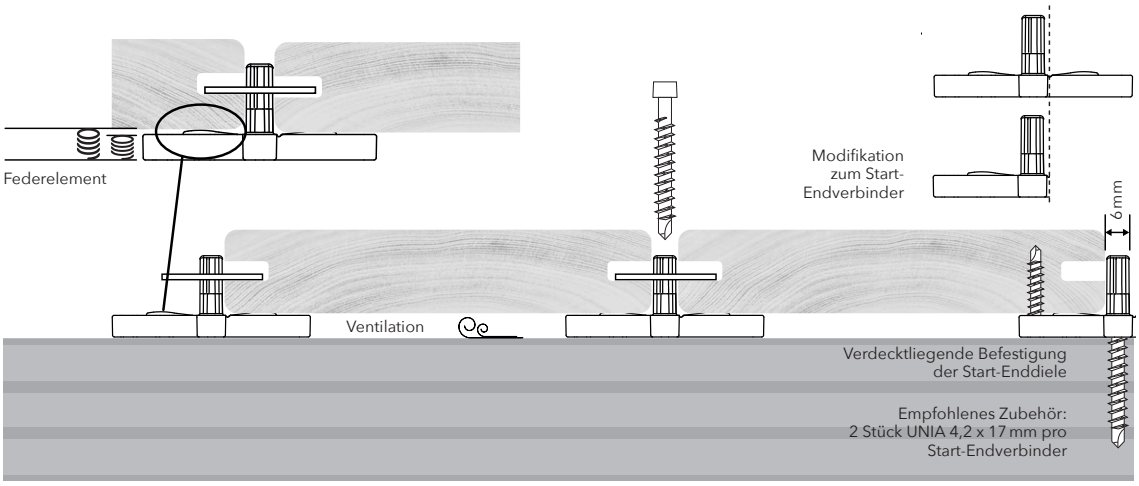

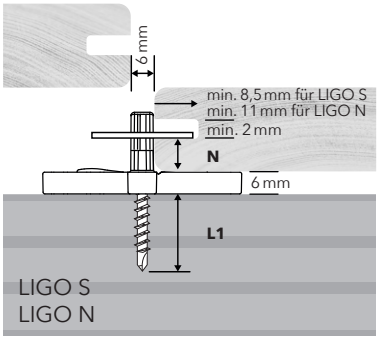

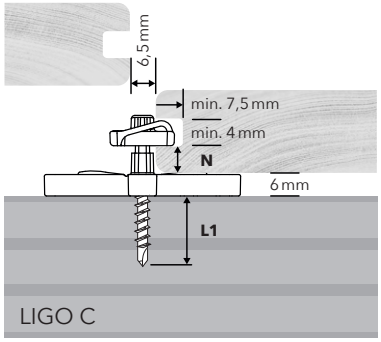

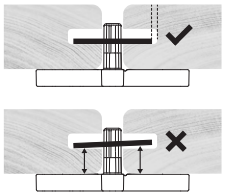

Die Nutposition (**N**) muss einheitlich ausgeführt sein

DOWNLOADS

Montage

Dielentausch

Datenblatt

Tipps & Tricks

Video

ÜBERBLICK	**LIGO S | N** mit UNIA 4,8 x 34 mm				**LIGO S | N** mit UNIA 4,8 x 47 mm				**LIGO C** mit UNIA 4,8 x 34 mm				**LIGO C** mit UNIA 4,8 x 47 mm			
N (mm)	6 – 7	8 – 9	9,5 – 10,5	11 – 12	6 – 7	8 – 9	9,5 – 10,5	11 – 12	6 – 7	8 – 9	9,5 – 10,5	11 – 12	6 – 7	8 – 9	9,5 – 10,5	11 – 12
L1 (mm)	20	18	17	15	33	31	30	28	18	16	14	13	31	29	27	26
RELO N Unterkonstruktion	■	■	■	■				■	■	■				■	■	■
Holz Unterkonstruktion					■	■	■	■					■	■	■	■
	■ Kompatible Unterkonstruktion | Einschraubtiefen L1: RELO N min. 14,5 mm max. 29 mm | Holz min. 26 mm															
Abmessungen:	Distanzhalter: Länge 55 mm | Breite 32 mm | Höhe 6,0 mm								Fugenabstand LIGO S und LIGO N 6,0 mm | LIGO C 6,5 mm							
Nutplatte:	LIGO S: L 32 mm | B 19 mm | S 1,5 mm Edelstahl rostfrei schwarz				LIGO N: L 32 mm | B 24 mm | S 1,5 mm Edelstahl rostfrei schwarz				LIGO C: L 40 mm | B 18 mm | S 4,0 mm PP Polypropylen Recycelt schwarz UV- und Witterungsbeständig							
Material:	Distanzhalter: ABS Thermoplast Recycelt schwarz UV- und Witterungsbeständig Systemschraube: UNIA1 Edelstahl rostfrei gehärtet mit schwarzer Oberflächenbeschichtung UNIA4 Edelstahl rostfrei A4 mit schwarzer Oberflächenbeschichtung															
Befestigungsart:	Verdecktliegende Gleitpunktbefestigung															
Terrassenprofil:	Modifizierte, dimensionsstabile Holzarten und Compounddielen mit seitlicher Nutaufnahme															