FIXING X GROUP

PLATA

TERRASSENVERBINDER

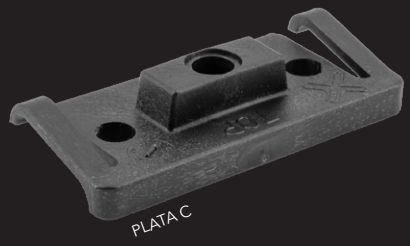

PLATA C

PLATA P

Die Terrassenverbinder **PLATA C** und **PLATA P** garantieren eine sehr einfache und schnelle Montage für modifizierte, dimensionsstabile Holzarten und Compound-Terrassendielen mit seitlicher Nut.

Die Terrassendiele wird über die seitliche Nut, durch den Terrassenverbinder, mit nur einer Verschraubung auf die Unterkonstruktion geklemmt.

Durch die integrierten Klemm- bzw. Federelemente wird der Terrassenverbinder automatisch in der seitlichen Nut der Terrassendielen gehalten.

Die Fugenabstandhalter sorgen für einen gleichmäßigen Fugenabstand und können Quellvorgänge von bis zu 2 mm pro Diele kompensieren.

PLATA C Der aus Kunststoff gefertigte Terrassenverbinder, mit einer massiv ausgeführten Schraubzone, sorgt für eine optimale Kraftübertragung in die Nutaufnahme der Dielen.

PLATA P Der aus Edelstahl gefertigte Terrassenverbinder, mit einer Gesamtlänge von 65 mm, überdeckt die Unterkonstruktion und sorgt gleichzeitig für eine optimale Kraftübertragung.

Empfohlene Unterkonstruktion:
Vorzugsweise Nadelhölzer, z.B. Lärche, Douglasie, Thermo-Kiefer, Thermo-Fichte oder Hölzer mit ähnlicher Rohdichte.
RELO N36 Unterkonstruktionsschiene aus Aluminium.

PLATA P mit UNIA1

Beschreibung	VPE	Art. Nr.
4,8 x 34 mm	**100 STK**	013304002
4,8 x 47 mm	**100 STK**	013304003

PLATA C mit UNIA1

Beschreibung	VPE	Art. Nr.
4,8 x 34 mm	**100 STK**	012904000
4,8 x 47 mm	**100 STK**	012904001

PLATA C mit UNIA4

Beschreibung	VPE	Art. Nr.
4,8 x 34 mm	**100 STK**	012904020
4,8 x 47 mm	**100 STK**	012904021

EDELSTAHL Rost frei

PLATA C mit Systemschraube UNIA4 Edelstahl A4 für Terrassen in Küstennähe und Poolumrandungen

SET-PACKUNG
In jeder VPE befinden sich die zur Montage benötigten UNIA Systemschrauben und eine Montageanleitung

BRANDING
Auf Wunsch steht Ihr LOGO auf der edlen Produktverpackung

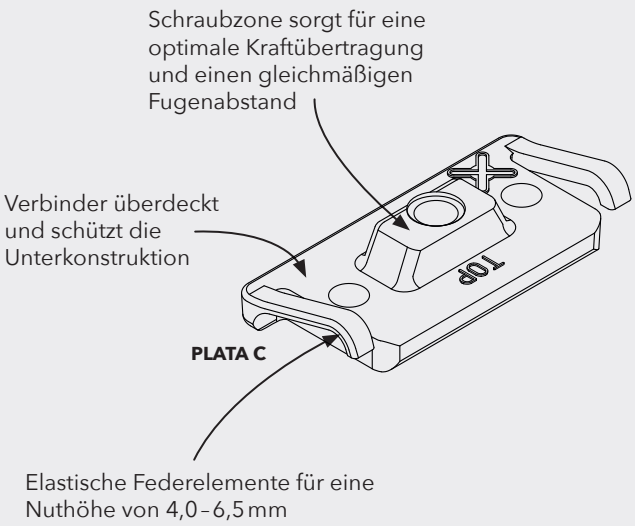

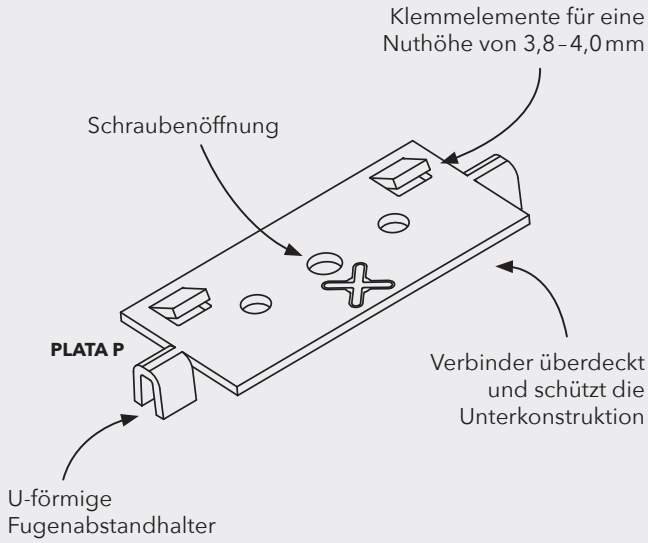

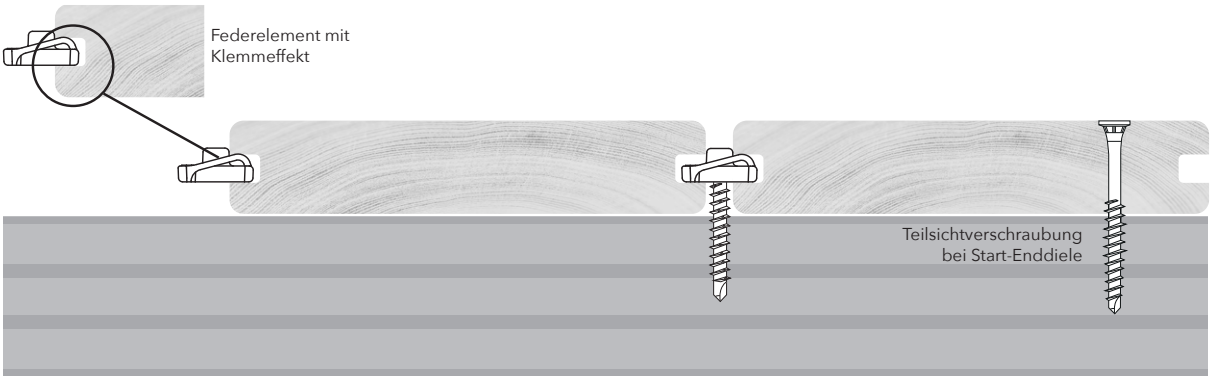

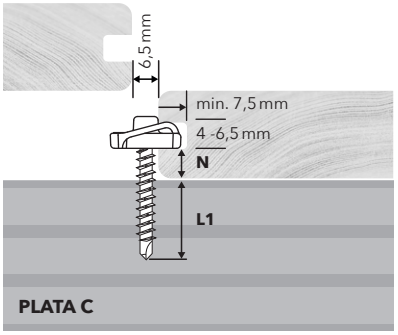

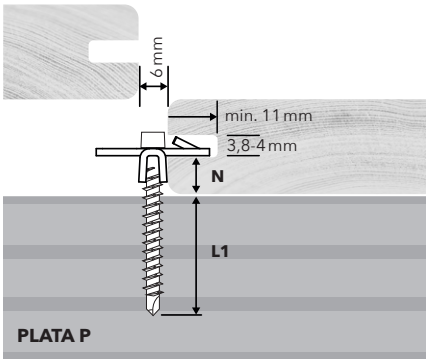

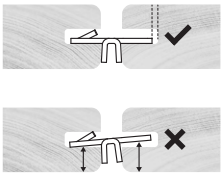

Die Nutposition (**N**) muss einheitlich ausgeführt sein

DOWNLOADS

Montage

Dielentausch

Datenblatt

Tipps & Tricks

ÜBERBLICK	**PLATA C** mit UNIA 4,8 x 34 mm				**PLATA C** mit UNIA 4,8 x 47 mm				**PLATA P** mit UNIA 4,8 x 34 mm				**PLATA P** mit UNIA 4,8 x 47 mm			
N mm	6 – 7	8 – 9	9,5 – 10,5	11 – 12	6 – 7	8 – 9	9,5 – 10,5	11 – 12	6 – 7	8 – 9	9,5 – 10,5	11 – 12	6 – 7	8 – 9	9,5 – 10,5	11 – 12
L1 mm	22	20	18	17	35	33	31	30	24	22	21	19	37	35	34	32
RELO N Unterkonstruktion	■	■	■	■					■	■	■	■				
Holz Unterkonstruktion					■	■	■	■					■	■	■	■
	■ Kompatible Unterkonstruktion | Einschraubtiefe L1: RELO N min. 14,5 mm, max. 29 mm | Holz min. 26 mm															
Abmessungen	PLATA C: L 40 mm | B 18 mm | S 4,0 mm Fugenabstand 6,5 mm								PLATA P: L 65 mm | B 24 mm | S 1,5 mm Fugenabstand 6,0 mm							
Material	PLATA C: PP Polypropylen Recycelt schwarz UV- und Witterungsbeständig								PLATA P: Edelstahl rostfrei schwarz							
	Systemschraube: UNIA1 Edelstahl rostfrei gehärtet mit schwarzer Oberflächenbeschichtung UNIA4 Edelstahl rostfrei A4 mit schwarzer Oberflächenbeschichtung															
Befestigungsart	Verdecktliegende Gleitpunktbefestigung															
Terrassenprofil	Modifizierte, dimensionsstabile Holzarten und Compounddielen mit seitlicher Nutaufnahme															